CLOUDS International B.V.

E-tech
Bestuurbare pod

Stil, Compact, Weinig onderhoud en Milieuwbewust!

Een compleet systeem inclusief:

- Elektromotor gereed voor installatie
- Elektronisch controle systeem
- Roerkoning met stuurhendel en hellegatskoker
- Hoofdzekering 200A tot 300A
- Hoofdschakelaar
- Completekabelboom, kleuren gecodeerd
- Drie meter tussen controller en motor en vijf meter tussen stuurstand en controller
- Elektronische joystick
- Kleurendisplay met accumonitor (2 kW toeren- en ecometer scherm)
- Contactslot met sleutel
- Gebruikershandleiding
- Twee jaar garantie (twaalf maanden bij beroepsmatig gebruik)

* Exclusief schroef

* Voor motoren vanaf 10 kW is de controller vloeistof gekoeld en wordt meegeleverd: Geïntegreerde pomp en expansietank/filter voor koelvloeistof, RVS warmtewissel in een gesloten systeem of geforceerde luchtkoeling naar keuze en complete set slangen

Een lange levensduur en minimaal onderhoud

Vanaf 2019 hebben wij elektrische aandrijfsystemen van het merk E-tech in ons assortiment opgenomen. E-TECH levert een complete lijn elektrische aandrijvingen voor motorboten, zeiljachten en catamarans. Deze elektrische aandrijvingen zijn opgebouwd rond een BLDC motor. Deze zeer efficiënte, borstelloze, synchrone motoren hebben een permanente magneet. Ze zijn daardoor zeer economisch, stil en compact.

Motor	Kg	Volt	kWatt	RPM	Torque	Koeling*
2 POD	13	24	1.8	1100	12.5 Nm	Lucht
4 POD	18	48	4.3	1200	30 Nm	Lucht
7 POD	38	48	7.1	1050	46 Nm	Lucht
10 POD	38	48	10	1000	72 Nm	Water
15 POD	33	72	15	1600	75 Nm	Water
20 POD	70	96	20	1900	80 Nm	Water

*Controller

ELECTRIC DRIVES E-TECH EVERY BOAT A BETTER BOAT

Clouds International

Clouds International staat voor vakmanschap, kwaliteit en een klantgerichte service. Daarom zoeken wij continu naar de beste producten voor uw boot. Heeft u een project? Wij kunnen u een passende oplossing aanbieden. Op onze website vind u meer informatie over de verschillende elektrische aandrijvingen.

LID VAN NEDERLANDSE JACHTBOUW INDUSTRIE

NJI

06 28449693

CLOUDSSHIPENGINESLOPIK

CLOUDSINTERNATIONAL

Afmetingen

E-TECH 2 POD

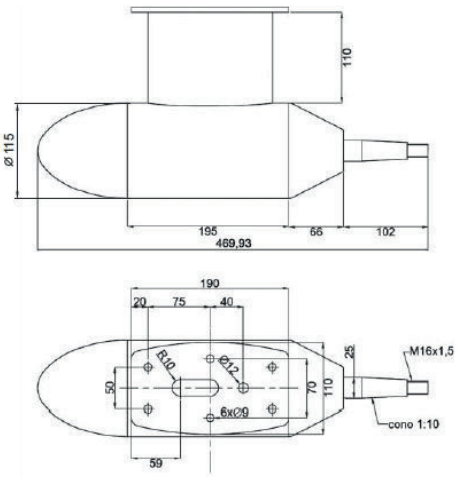

E-TECH 4 POD

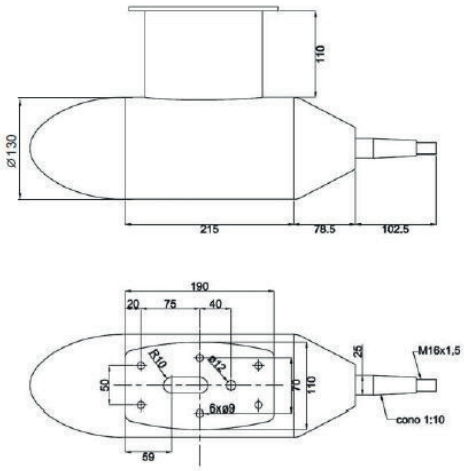

E-TECH 7 POD

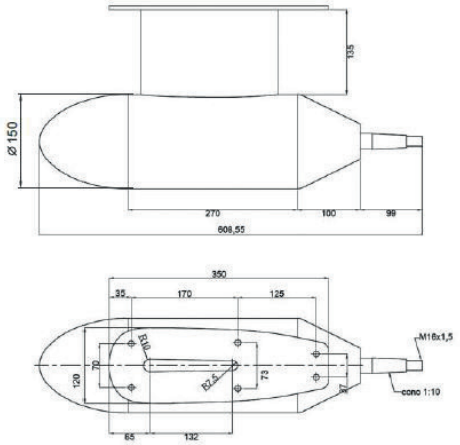

E-TECH 10 POD

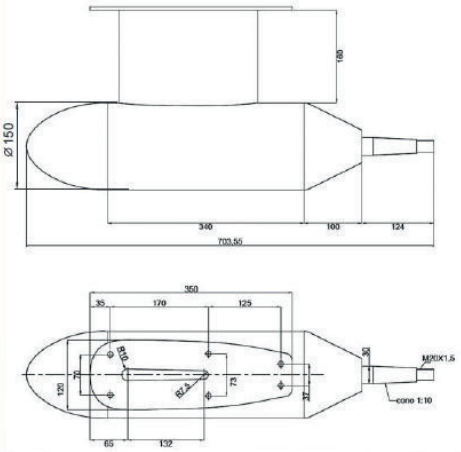

www.clouds.nl

1e Industrieweg 6a, 3411 MG LOPIK - 0348 551644 - info@cloud.nl

E-tech POD

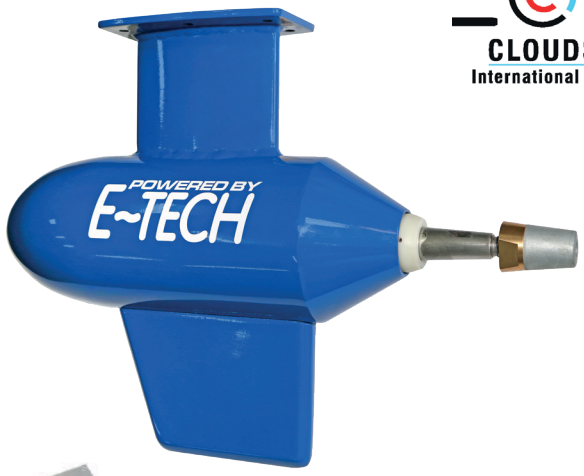

Stil, Compact, Weinig onderhoud en Milieuwbewust!

De pod, een elektromotor in een waterdichte aluminium behuizing. Voorzien van een flens voor bevestiging onder de romp.

In een zeilboot onder zeil kan een draaiende E-TECH motor vanaf type 4 kW de accu's opladen.

Motor	Kg	Volt	kWatt	RPM	Torque	Koeling*
2 POD	10	24	1.8	1100	12.5 Nm	Lucht
4 POD	15	48	4.3	1200	30 Nm	Lucht
7 POD	25	48	7.1	1050	46 Nm	Lucht
10 POD	33	48	10	1000	72 Nm	Water
15 POD	33	72	15	1600	75 Nm	Water
20 POD	63	96	20	1900	80 Nm	Water

*Controller

Een compleet systeem inclusief:

- Elektromotor gereed voor installatie
- Elektronisch controle systeem*
- Hoofdzekering 200A tot 300 A
- Hoofdschakelaar
- Complete kabelboom, kleuren gecodeerd. Drie meter tussen controller en motor en vijf meter tussen stuurstand en controller.
- Elektronische joystick
- Kleurendisplay met accumonitor
- Contactslot met sleutel
- Gebruikershandleiding
- Twee jaar garantie (twaalf maanden bij beroepsmatig gebruik)

* Exclusief schroef

Nu verkrijgbaar bij Clouds International!

Clouds International

Clouds International staat voor vakmanschap, kwaliteit en een klantgerichte service. Daarom zoeken wij continu naar de beste producten voor uw boot. Heeft u een project? Wij kunnen u een passende oplossing aanbieden. Op onze website vind u meer informatie over de verschillende elektrische aandrijvingen.

LID VAN NEDERLANDSE JACHTBOUW INDUSTRIE

NJI

06 28449693

CLOUDSSHIPENGINESLOPIK

CLOUDSINTERNATIONAL

Afmetingen

E-TECH 2 POD

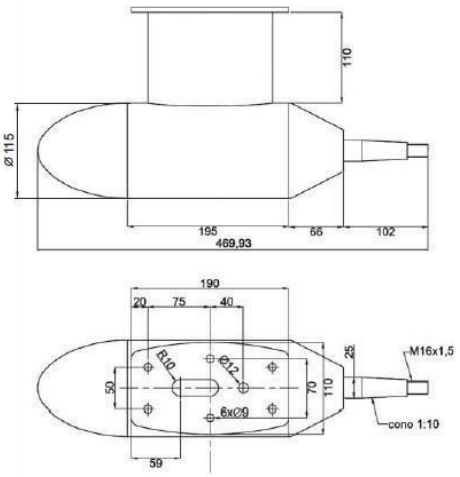

E-TECH 4 POD

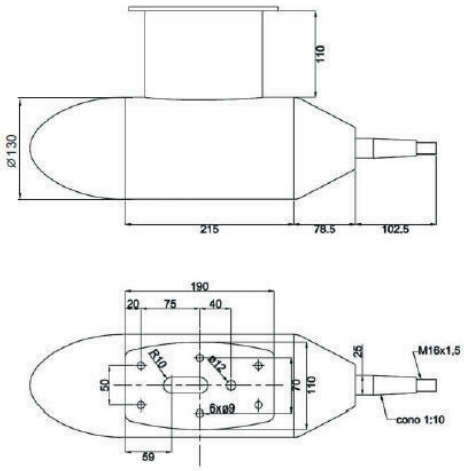

E-TECH 7 POD

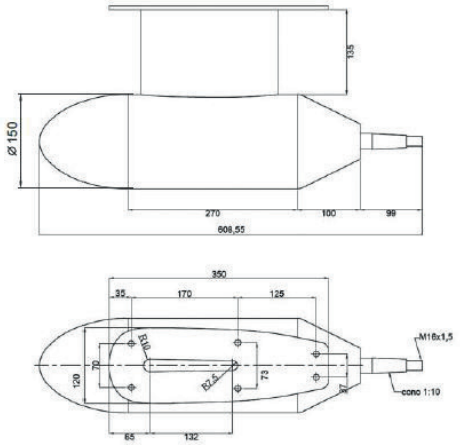

E-TECH 10 POD

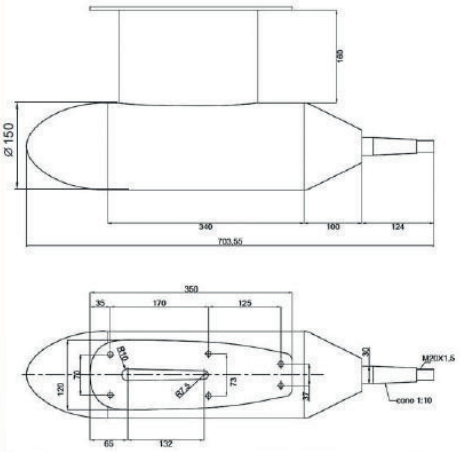

www.clouds.nl

1e Industrieweg 6a, 3411 MG LOPIK - 0348 551644 - info@cloud.nl

E-tech
Buitenboord POD

CLOUDS
International B.V.

Motor	Kg	Volt	kWatt	RPM	Torque	Koeling*
2 POD	13	24	1.8	1100	12.5 Nm	Lucht
4 POD	18	48	4.3	1200	30 Nm	Lucht
7 POD	38	48	7.1	1050	46 Nm	Lucht
10 POD	38	48	10	1000	72 Nm	Water
15 POD	33	72	15	1600	75 Nm	Water
20 POD	70	96	20	1900	80 Nm	Water

*Controller

Nu verkrijgbaar bij Clouds International!

Stil, Compact, Weinig onderhoud en Milieuwbewust!

Een compleet systeem inclusief:

- Elektromotor gereed voor installatie
- Roerkoning met stuurhendel, hellegatskoker en bracket voor montage aan de spiegel
- Geintegreerde pomp voor koelvloeistof
- Expansietank/filter
- RVS warmtewissel in een gesloten systeem of geforceerde luchtkoeling naar keuze
- Elektronisch controle systeem*
- Hoofdzekering 200A tot 300 A
- Hoofdschakelaar
- Complete kabelboom, kleuren gecodeerd. Drie meter tussen controller en motor en vijf meter tussen stuurstand en controller.
- Elektronische joystick
- Kleurendisplay met accumonitor
- Contactslot met sleutel
- Gebruikershandleiding
- Twee jaar garantie (twaalf maanden bij beroepsmatig gebruik)

* Exclusief schroef

ELECTRIC DRIVES E-TECH EVERY BOAT A BETTER BOAT

Clouds International

Clouds International staat voor vakmanschap, kwaliteit en een klantgerichte service. Daarom zoeken wij continu naar de beste producten voor uw boot. Heeft u een project? Wij kunnen u een passende oplossing aanbieden. Op onze website vind u meer informatie over de verschillende elektrische aandrijvingen.

LID VAN NEDERLANDSE JACHTBOUW INDUSTRIE

NJI

06 28449693

CLOUDSSHIPENGINESLOPIK

CLOUDSINTERNATIONAL

Afmetingen

E-TECH 2 POD

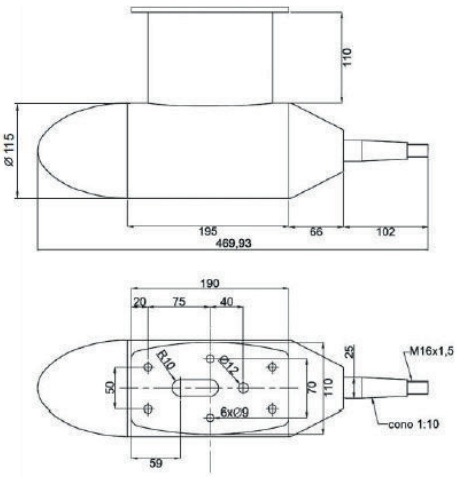

E-TECH 4 POD

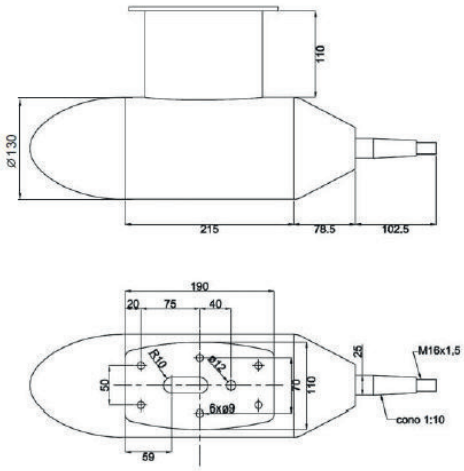

E-TECH 7 POD

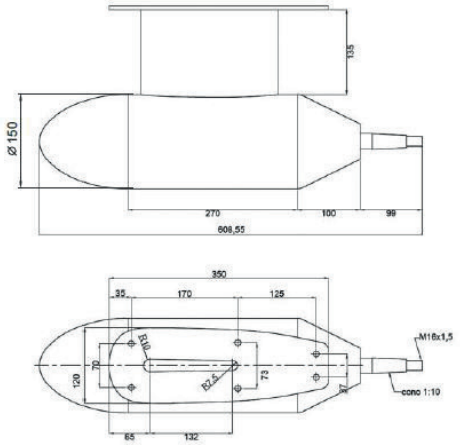

E-TECH 10 POD

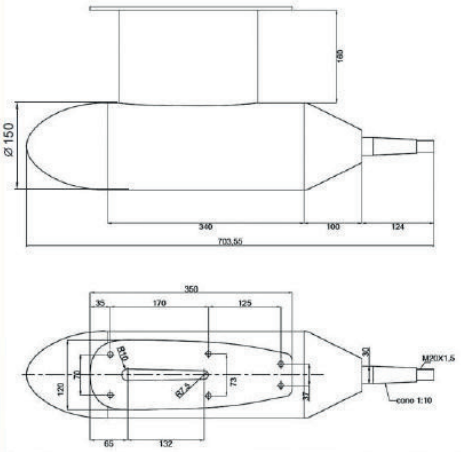

www.clouds.nl

1e Industrieweg 6a, 3411 MG LOPIK - 0348 551644 - info@cloud.nl

CLOUDS
International B.V.

E-tech Binnenboord motor

Stil, Compact, Weinig onderhoud en Milieuwbewust!

NIEUW bij Clouds International

Motor	Kg	Volt	kWatt	RPM	Torque	Koeling
4 POD	20	48	4.3	1100	38 Nm	Water
7 POD	30	48	7.1	1200	47 Nm	Water
10 POD	60	48	10	1200	95 Nm	Water
15 POD	-	72	15	1400	98 Nm	Water
20 POD	-	96	20	1600	104 Nm	Water

Een compleet systeem inclusief:

- Elektromotor gereed voor installatie (IP67)
- Elektronisch controle systeem*
- Geintegreerde pomp voor koelvloeistof/ expansietank filter
- Geintegreerde koelsysteem voor de motor en controller; RVS warmtewissel in een gesloten systeem of geforceerde luchtkoeling naar keuze
- Hoofdzekering 200A tot 300 A
- Hoofdschakelaar
- Complete kabelboom, kleuren gecodeerd. Drie meter tussen controller en motor en vijf meter tussen stuurstand en controller.
- Elektronische joystick
- Kleurendisplay met accumonitor
- Contactslot met sleutel
- Complete set slangen
- Flexibele motorsteunen (vier stuks)
- Universele koppeling voor de schroefas
- Gebruikershandleiding

Clouds International

Clouds International staat voor vakmanschap, kwaliteit en een klantgerichte service. Daarom zoeken wij continu naar de beste producten voor uw boot. Heeft u een project? Wij kunnen u een passende oplossing aanbieden. Op onze website vind u meer informatie over de verschillende elektrische aandrijvingen.

LID VAN NEDERLANDSE JACHTBOUW INDUSTRIE

NJI

06 28449693

CLOUDSSHIPENGINESLOPIK

CLOUDSINTERNATIONAL

Afmetingen

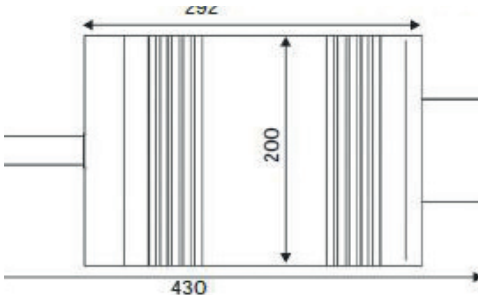

E-TECH 10 WG

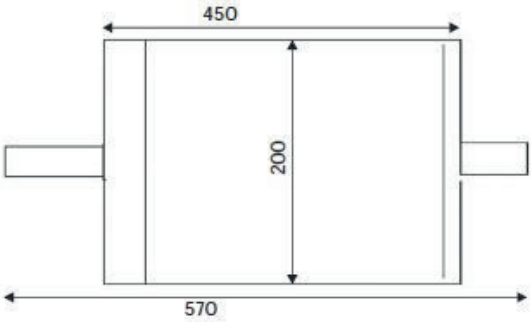

E-TECH 15/20/25 KW

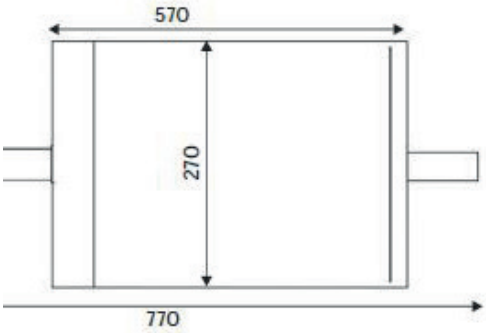

E-TECH 28/35 KW

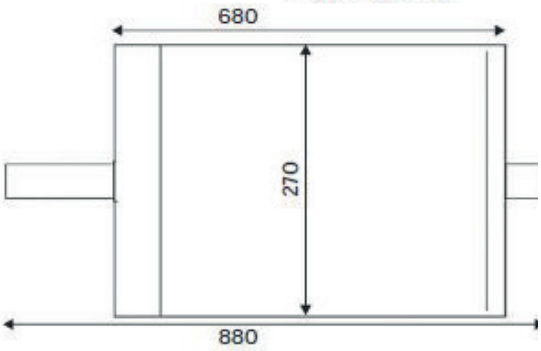

www.clouds.nl

1e Industrieweg 6a, 3411 MG LOPIK - 0348 551644 - info@cloud.nl